OZN.	SCHÉMATICKÉ ZNÁZORNENIE	POČET KUSOV	MATERIÁL	ROZMER / POČET	VÁHA	PLOCHA	POPIS
Z i03	Z i03 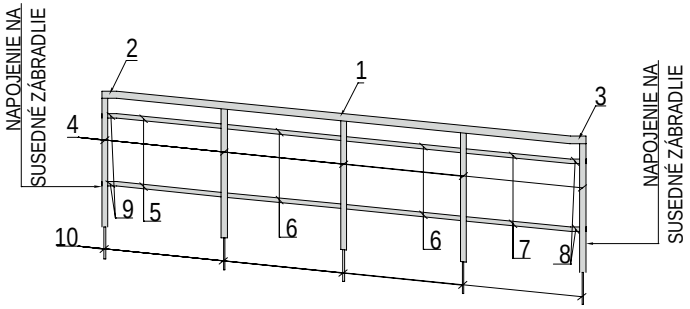	1.NP 4 2.NP 0 3.NP 0 4.NP 0 5.NP 0 6.NP 0 Σ 4	1 - madlo Ø50 2 - madlo Ø50 3 - madlo Ø50 4 - stĺpik 40 5 - profil Ø30 6 - profil Ø30 7 - profil Ø30 8 - profil Ø30 9 - profil Ø30 10 - kotva 11 - príruba stĺpika	dl. 3,02 m - 1 ks dl. 0,1 m - 1 ks dl. 0,10 m - 1 ks dl. 0,88 m - 5 ks dl. 0,72 m - 2 ks dl. 0,79 m - 2 ks dl. 0,71 m - 2 ks dl. 0,081 m - 2 ks dl. 0,08 m - 2 ks 5 ks 5 ks	4,74 kg 0,16 kg 0,16 kg 6,85 kg 1,54 kg 1,7 kg 1,54 kg 0,18 kg 0,18 kg	0,95 m^2 0,04 m^2 0,04 m^2 1,10 m^2 0,28 m^2 0,3 m^2 0,28 m^2 0,04 m^2 0,04 m^2	hliníkové zábradlie povrchová úprava: Práškové lakovanie RGB 209,210,209 napr. RAL 7047, 7035
Z i04	Z i04 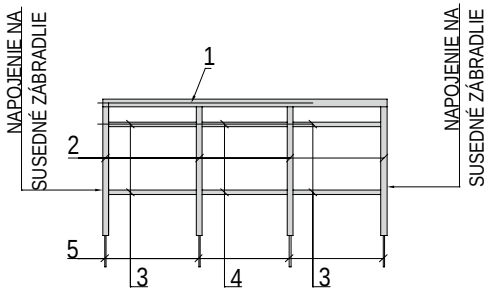	1.NP 2 2.NP 0 3.NP 0 4.NP 0 5.NP 0 6.NP 0 Σ 2	1 - madlo Ø50 2 - stĺpik 40 3 - profil Ø30 4 - profil Ø30 5 - kotva 6 - príruba stĺpika	dl. 1,88 m - 1 ks dl. 0,875 m - 4 ks dl. 0,62 m - 4 ks dl. 0,60 m - 2ks 4 ks 4 ks	2,96 kg 5,48 kg 2,68 kg 1,3 kg	0,60 m^2 0,88 m^2 0,48 m^2 0,24 m^2	hliníkové zábradlie povrchová úprava: Práškové lakovanie RGB 209,210,209 napr. RAL 7047, 7035